Torkskåp instruktioner
DC6-8, DC6-8QLE



Lasta torkskåpet

1. Sprid ut plaggen så glest som möjligt.



2. Stäng dörren och tryck på en av programvals-knapparna för att påbörja torkning.

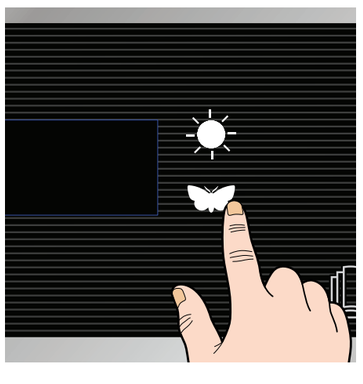

Detta program passar för torkning av de flesta material.

Detta program passar för tunna eller känsliga material som inte ska torka för länge.

Om du öppnar dörren eller trycker på knappen avstannar torkningen men fläkten fortsätter att blåsa ytterligare en stund. Öppna inte dörren i onödan eftersom torktiden då förlängs!

Avlägsna alltid luddet från filtret med en borste när torkprogrammet är avslutat.

Torkskåp med värmepump:

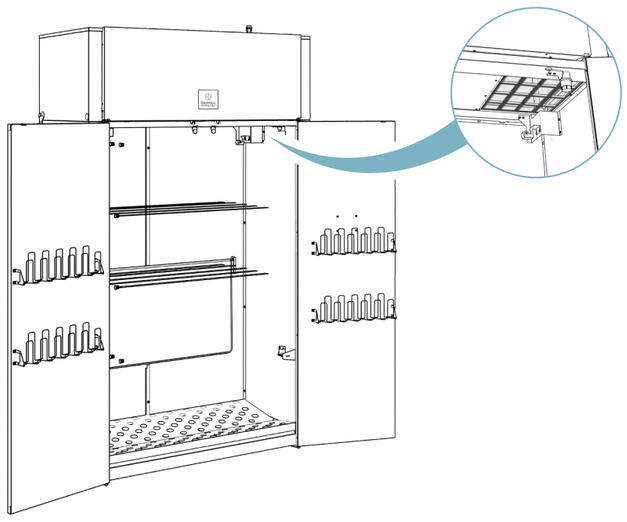

1. Luddfiltret sitter i övre delen av torkskåpet.
2. Borsta rent luddfiltret med den medföljande borsten. Luddfiltret skall rengöras varje gång man har använt torkskåpet.

Torkskåp med frånluft:

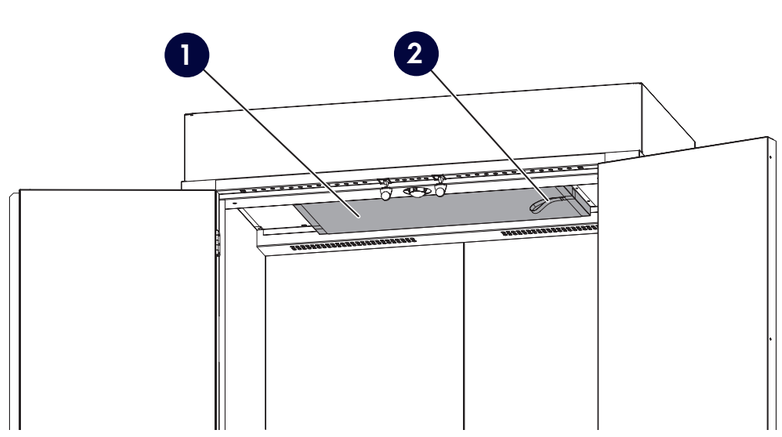

1. Filtret sitter i torkskåpets innertak.
2. Borsta rent luddfiltret med den medföljande borsten. Luddfiltret skall rengöras varje gång man har använt torkskåpet.

988806962 – 26.05