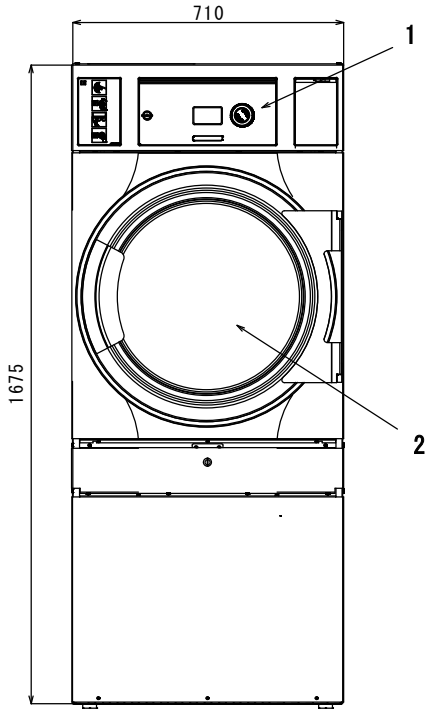

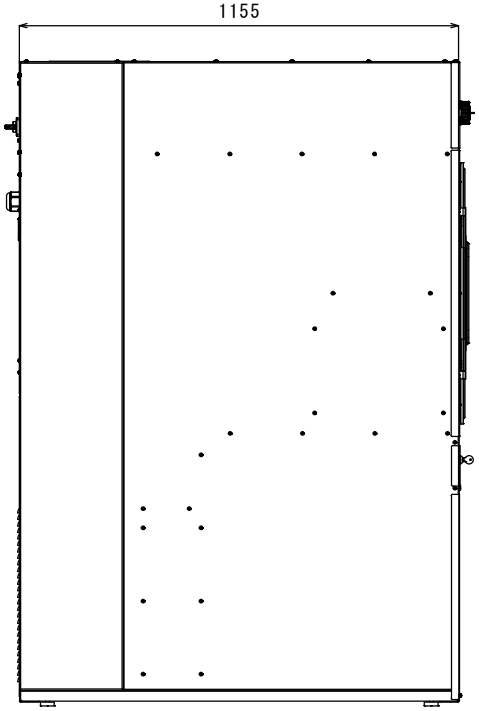

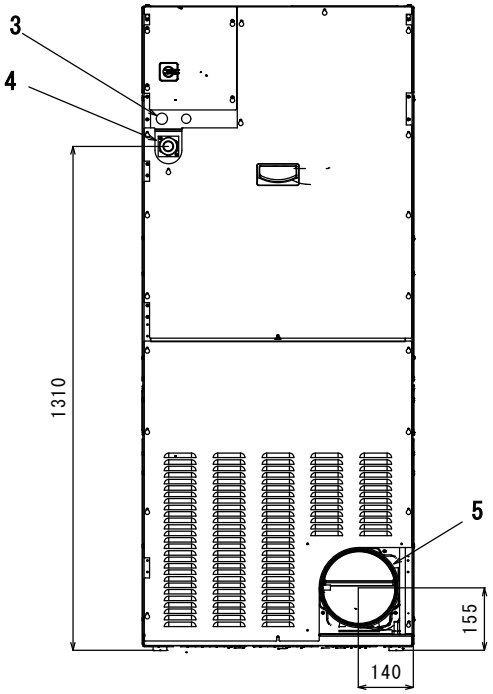

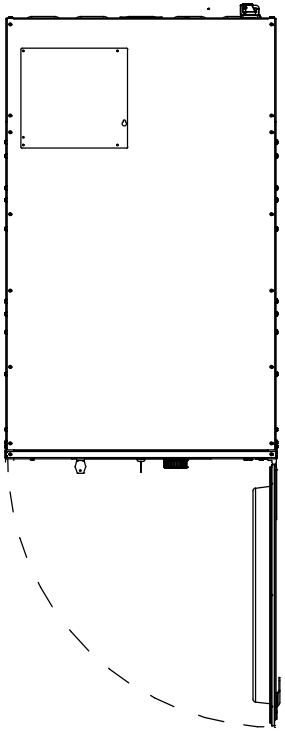

各部名称	
1	操作パネル
2	ドア開口(580mm)
3	電気接続
4	ガス接続
5	排気口

仕様	
乾燥容量	16KG
ドラム容積	290リットル
接続口径、ガス	1/2″（15A）
排気口	直径　200mm
ガス消費量	21kW
風量	610立方メートル/時
許容圧力損失	400pa（50Hz）、700pa（60Hz）最大値
定格消費電力	0.8KW
推奨ブレーカー容量	10A
電源	３相、２００V、５０／６０Hz
本体重量	189kg

注、製品の仕様は改良のため、予告なく変更する場合があります。

	作成日付	改定日付	回転式乾燥機 TD6-16 G RMC ウール洗濯by Lagoon		
DIM. mm	2023.05.25				
SCALE NTS	エレクトロラックス・プロフェッショナル・ジャパン株式会社			REV.	Page. 1/1