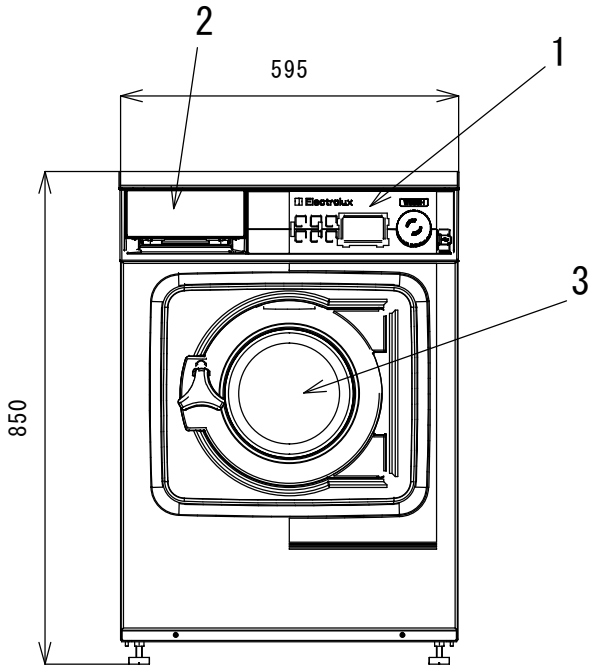

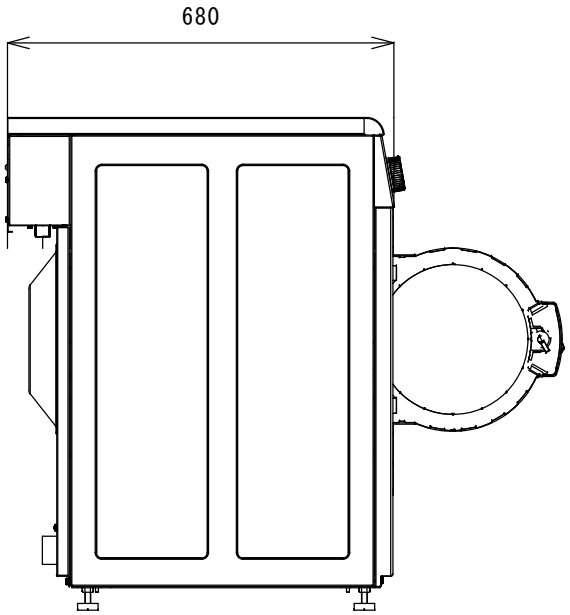

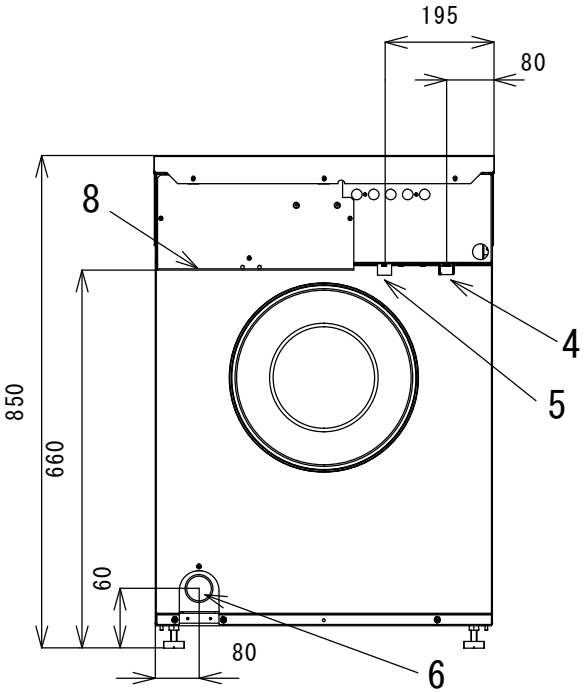

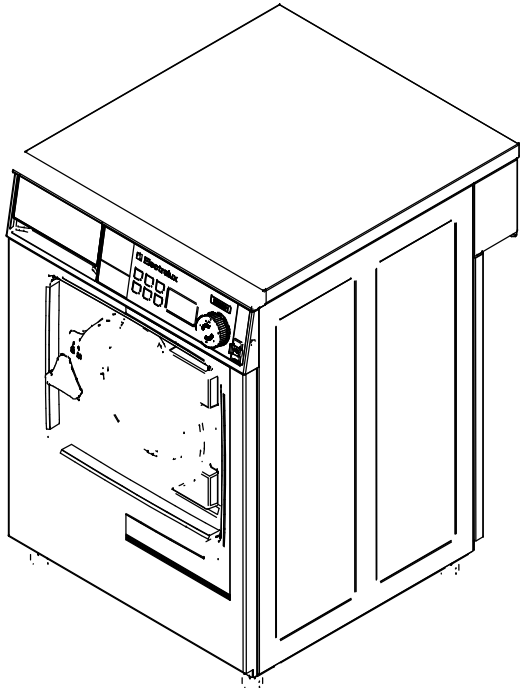

各部名称	
1	コントロールパネル
2	洗剤ボックス
3	ドア開口（255mm）
4	給水
5	給湯
6	排水
7	－
8	電気接続
9	－
１０	－

仕様	
最大処理量	6Kg（IEC60456）
ドラム容量	53リットル
ドラム回転数	1450rpm
接続口径、給水	3/4″（20A）
接続口径、給湯	3/4″（20A）
接続口径、排水	外径、直径50mm（呼び径40mm）
消費水量	45リットル（洗濯コース6G01の場合）
消費電力量	0.40kWh
定格消費電力	3.5kW
推奨ブレーカー容量	16A
電源	3相200V　50/60Hz
本体重量	100kg

注、製品の仕様は改良のため、予告なく変更する場合があります。

	作成日付	改定日付	脱水洗濯機　W555H		
DIM.　mm	2012.10.22	2018.12.25			
SCALE NTS	エレクトロラックスジャパン（株）		K.Yamamoto	REV.	Page. 1/1