Toleranser om ej annat anges
Tolerances except as stated

Ytjämnhet om ej annat anges
Surface finish except as stated

Vyplocringsmetod
1st angle projection

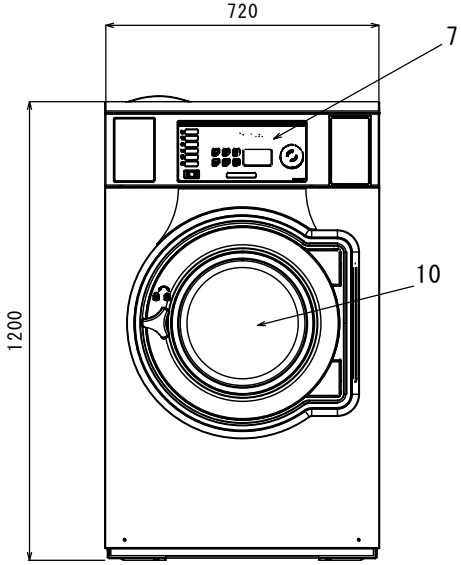

前面

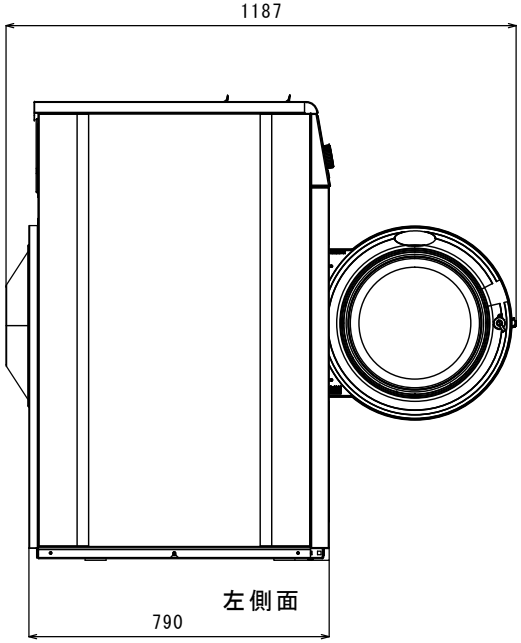

左側面

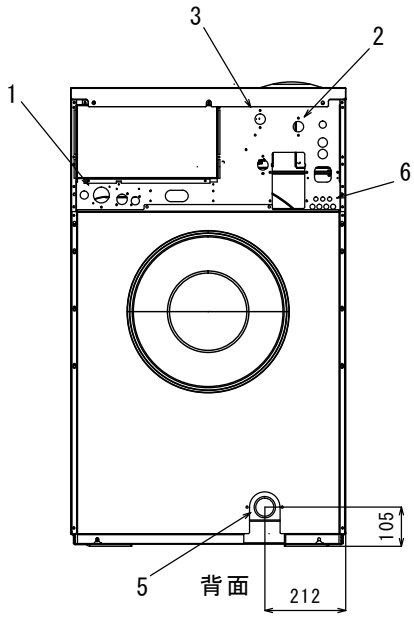

背面

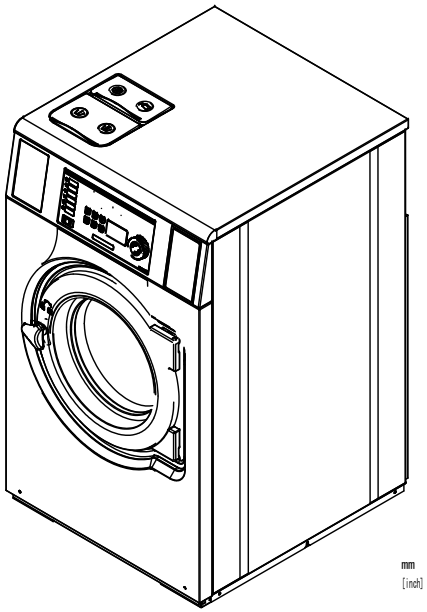

mm
[inch]

各部名称	
1	電気接続
2	給水
3	給湯
4	ーー
5	排水口
6	洗剤供給装置接続部
7	操作パネル
8	ーー
9	ーー
１０	ドア開口（365mm）

仕様	
最大処理量	14Kg（IEC60456）
ドラム	容量130リットル、直径595mm
ドラム回転数	776rpm
接続口径、給水	3/4″（20A）
接続口径、給湯	3/4″（20A）
接続口径、排水	外径、直径75mm（呼び径65mm）
消費水量	114リットル(普通洗い60℃の場合)
消費電力量	0.2kWh
定格消費電力	0.9kW
推奨ブレーカー容量	10A
電源	3相200V 50/60Hz
本体重量	154kg

注、製品の仕様は改良のため、予告なく変更する場合があります。

	作成日付	改定日付	脱水洗濯機　WS6-14		
DIM. mm	2021.09.04				
SCALE NTS	エレクトロラックス・プロフェッショナル・ジャパン㈱			REV. A	Page. 1/1