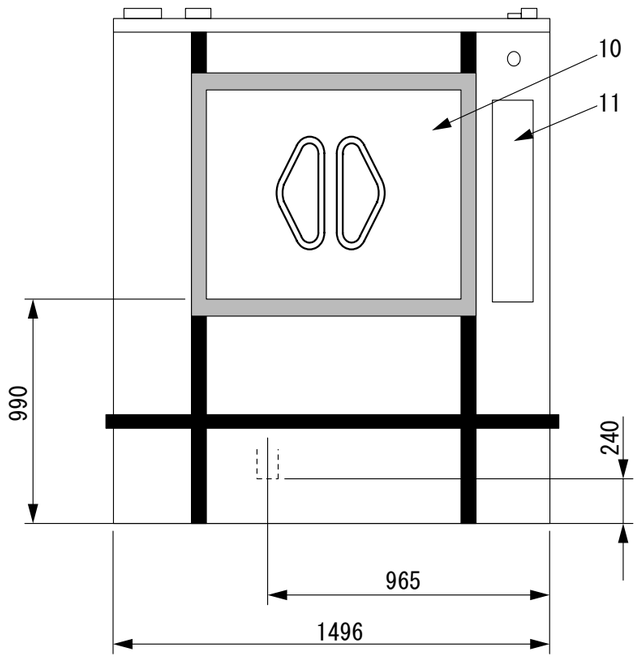

正　　面

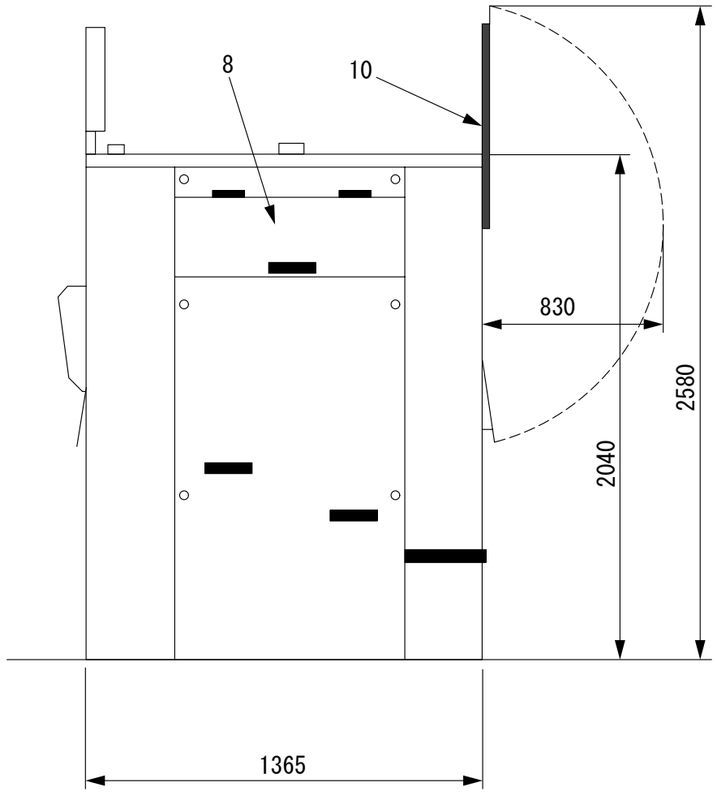

左　側　面

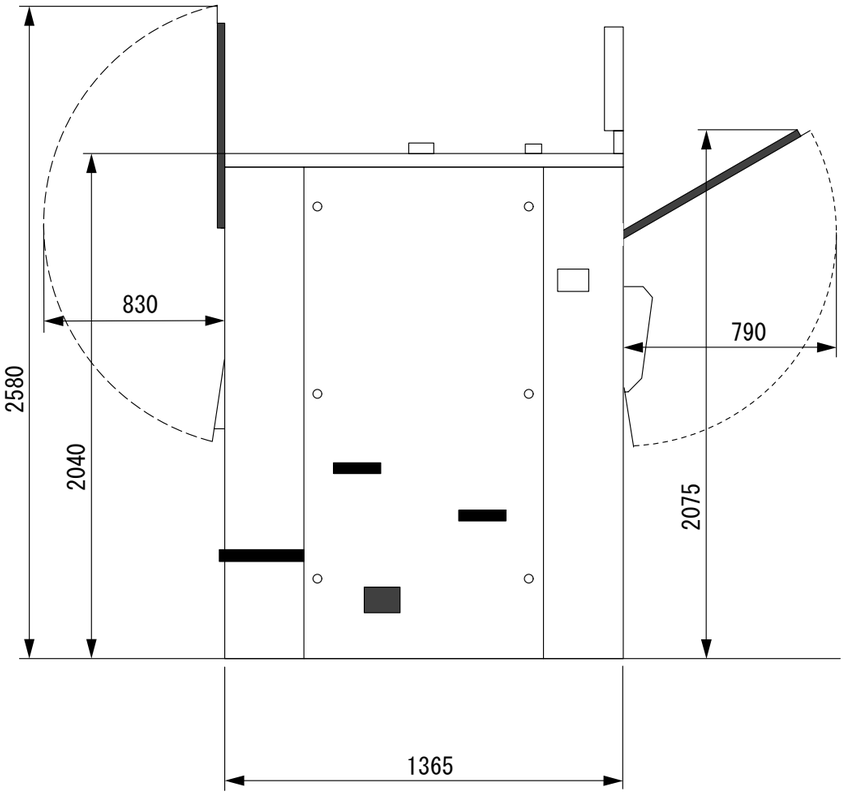

右　側　面

各部名称

1	電気接続
2	給水
3	給湯
4	給軟水
5	蒸気接続
6	排水口 外径75mm
7	液体洗剤供給口
8	洗剤ボックス
9	コンプレッサー用エアー(6/8″)
10	ローディング/アンローディングドア
11	コントロールパネル
12	通気口

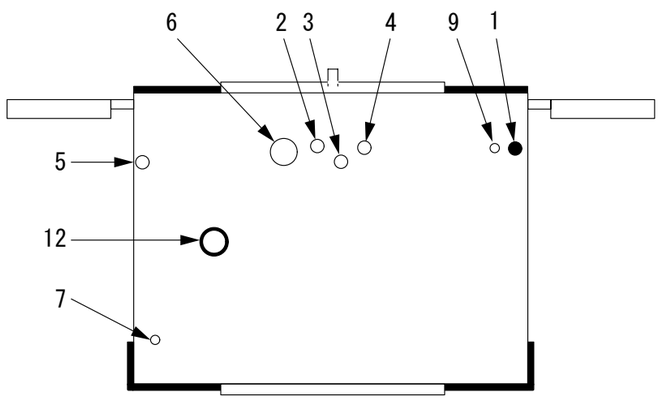

上　　面

仕　　様

最大処理量	70kg
ドラム容量	690ﾘｯﾄﾙ
ドラム回転数	720rpm
接続口径、給水	1・1/4″ (32A)
接続口径、給湯	1・1/4″ (32A)
接続口径、蒸気	1″ (25A)
接続口径、排水	外径、直径110mm(呼び径 100mm)
消費水量	990ﾘｯﾄﾙ
消費電力量	1.86kWh
定格消費電力	11.7kW
定格電流	40A
電源	3相200V 50/60Hz
本体重量	2600kg

Electrolux

バリア式脱水洗濯機

WPB4700H

WPB-4700-01

Scale 1:5

Date 2009/01/01

Al

RITAD I CADDS 4X