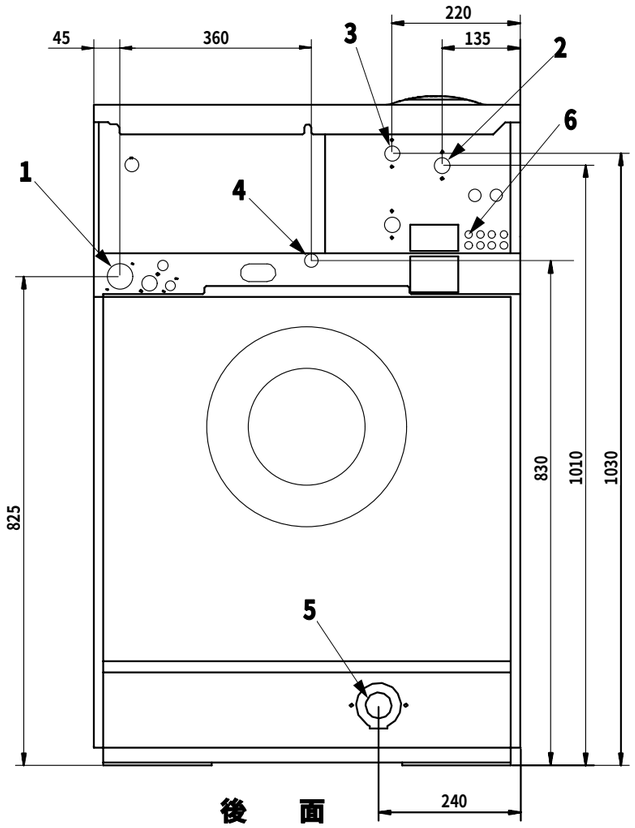

後　面

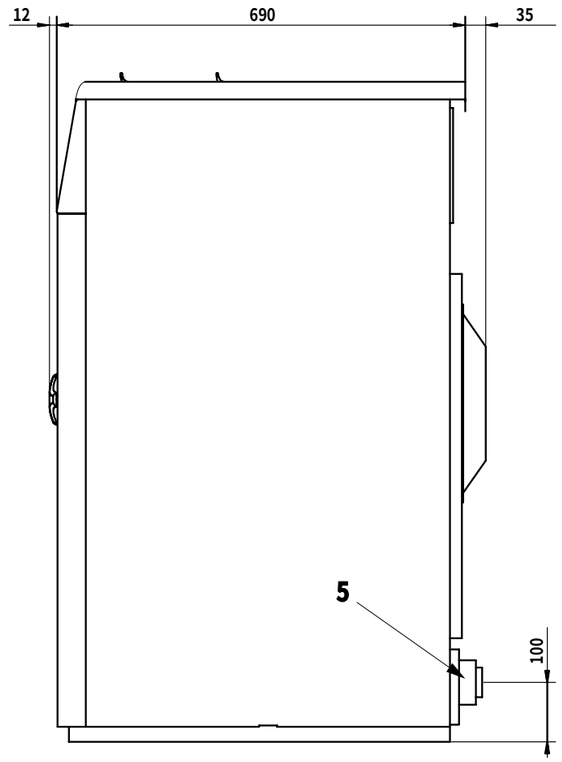

側　面

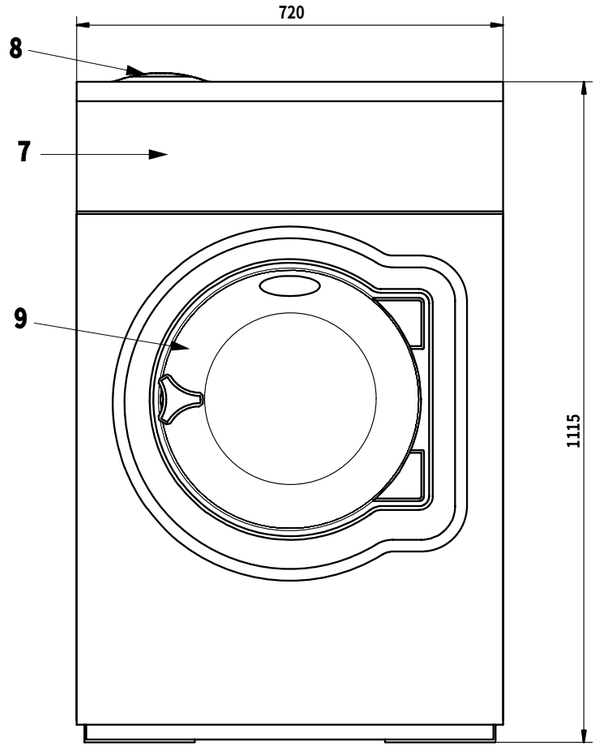

正　面

各部名称

1	電気接続
2	給水
3	給湯
4	蒸気接続(オプション)
5	排水口
6	液体洗剤供給口
7	操作パネル
8	洗剤ボックス
9	ドア開口、直径310mm

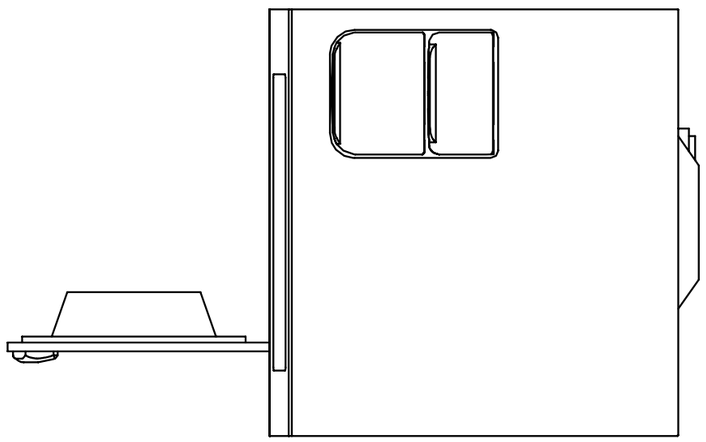

上　面

仕　様

最大処理量	8kg
ドラム容量	75ﾘｯﾄﾙ
ドラム回転数	1100rpm
接続口径、給水	3/4" (20A)
接続口径、給湯	3/4" (20A)
接続口径、蒸気	1/2" (15A) (蒸気式のみ)
接続口径、排水	外径、直径75mm(呼び径65mm)
消費水量	62ﾘｯﾄﾙ
消費電力量	0.2kWh
定格消費電力	1.1kW
定格電流	10A
電源	3相200V 50/60Hz
本体重量	159kg

Electrolux

脱水洗濯機　W475H

W-475-00

AI

PART NAME = HS65-75

RITAD I CADDS 4X