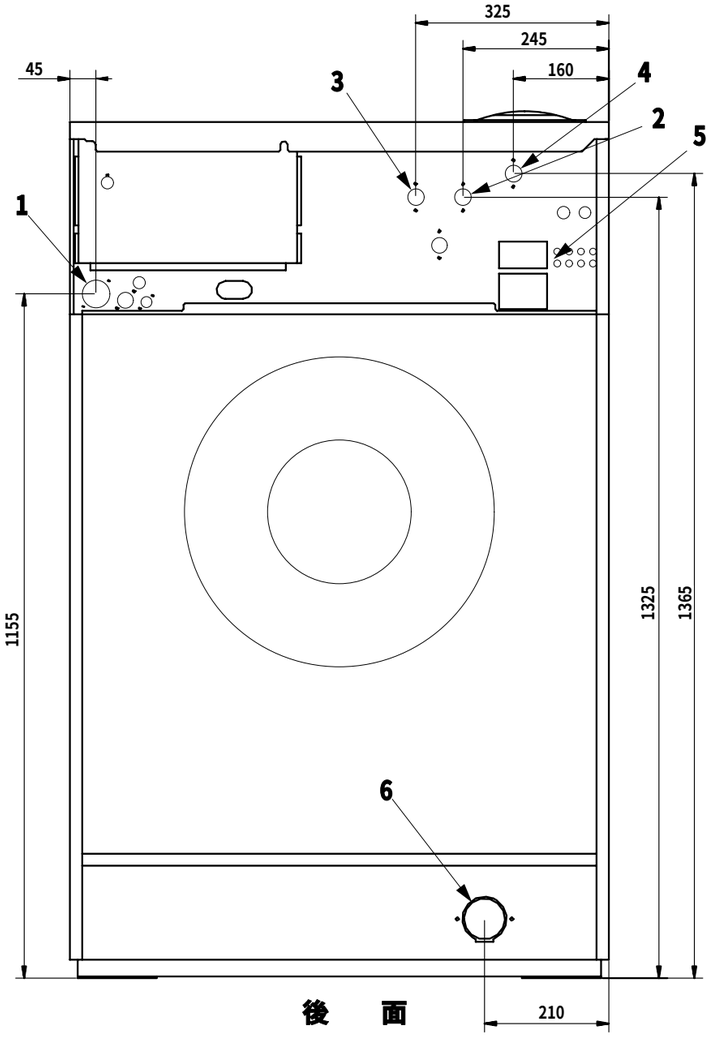

後　面

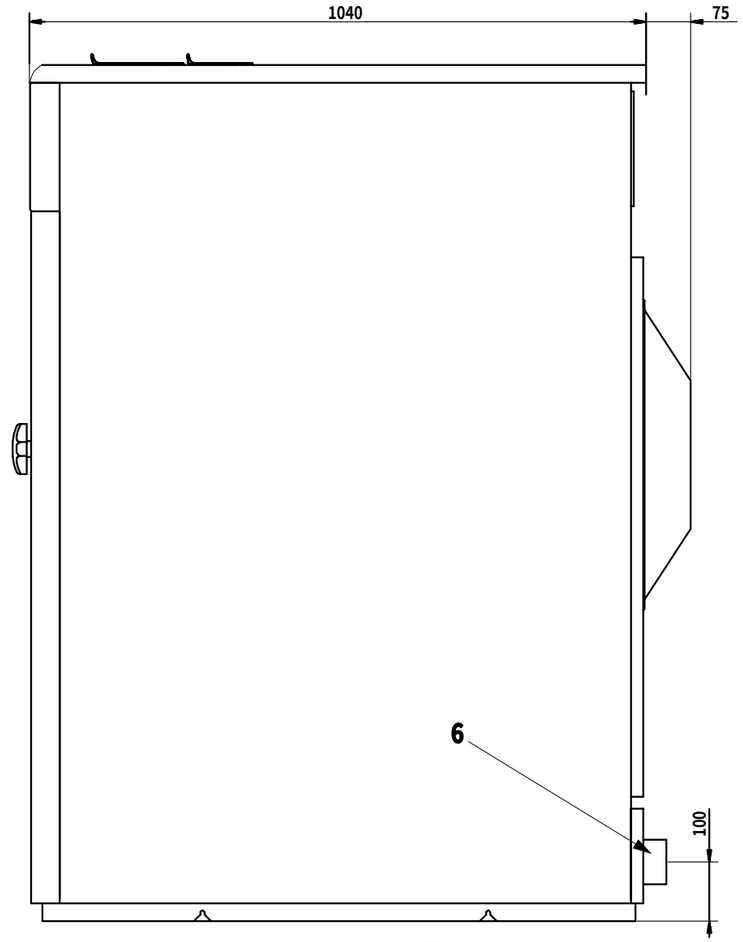

側　面

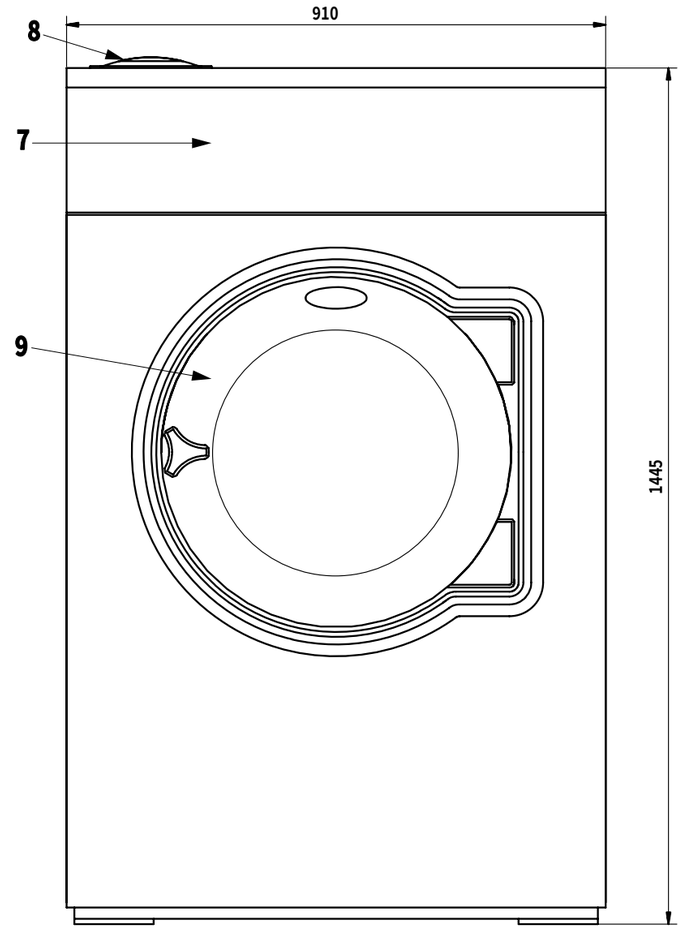

正　面

各部名称

1	電気接続
2	給水
3	給湯
4	給水または給湯
5	液体洗剤供給口
6	排水口
7	操作パネル
8	洗剤ボックス
9	ドア開口、直径435mm

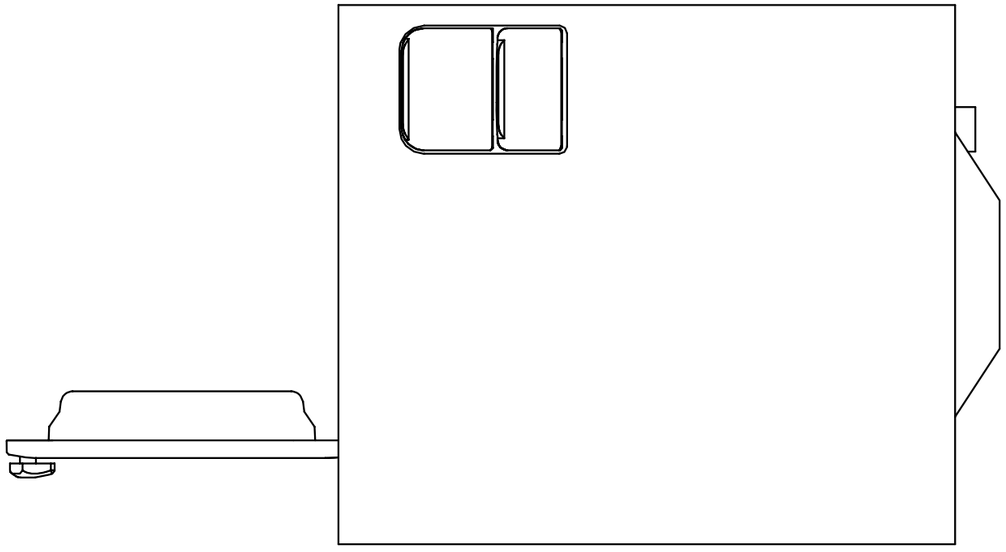

上　面

仕　　様

最大処理量	35kg
ドラム容量	330ﾘｯﾄﾙ
ドラム回転数	427rpm
接続口径、給水	3/4" (20A)
接続口径、給湯	3/4" (20A)
接続口径、排水	外径、直径75mm(呼び径65mm)
消費水量	296ﾘｯﾄﾙ
消費電力量	0.4kWh
定格消費電力	1.5kW
定格電流	10A
電源	3相200V 50/60Hz
本体重量	330kg

Tolerances det ej anget annan: Tolerances except as stated
Ytjämnhet det ej anget annan: Surface finish except as stated
Vinkelarrangemang: 1st angle projection

Electrolux
脱水洗濯機　W4330N
W-4330-01

Material
Beh.-Treatment
Beds
Ers.-Replaces
Gedr.
LIGHGT
Date 2006/01/01

Denna ritning är Electrolux Wessler AB egendom. Det är ej godtycke till dess för-tagets intresse.

This drawing is the property of Electrolux Wessler AB and is not to be used against the interest of this company.

Diese Zeichnung ist das Eigentum der Electrolux Wessler AB und darf nicht zum Nachteil dieser Gesellschaft verwendet werden.

PART NAME = NS33)
RITAD | CADDS 4X
Oct 9 15:16 2011
AI