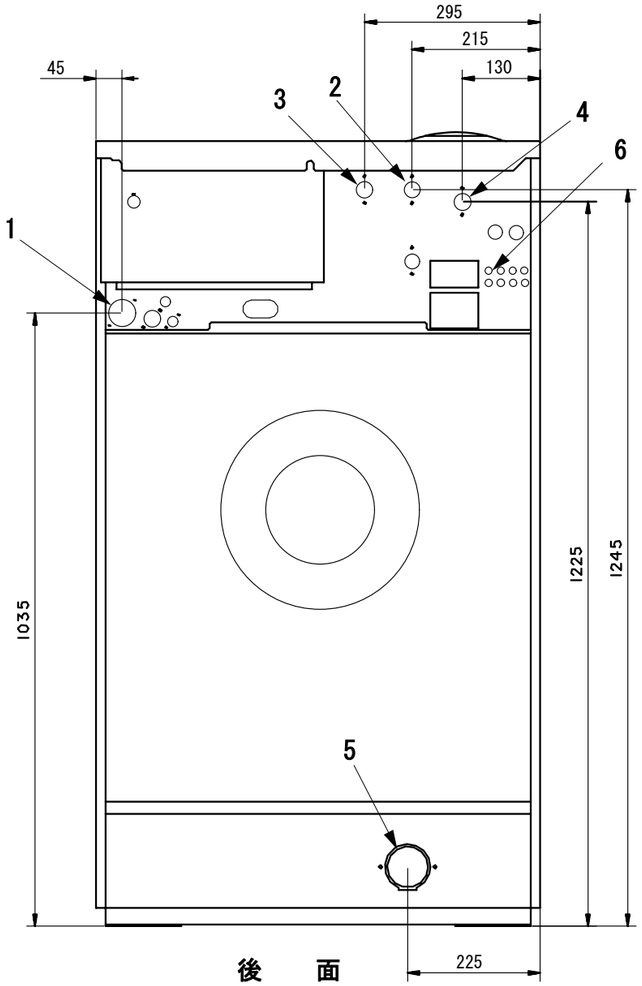

後　面

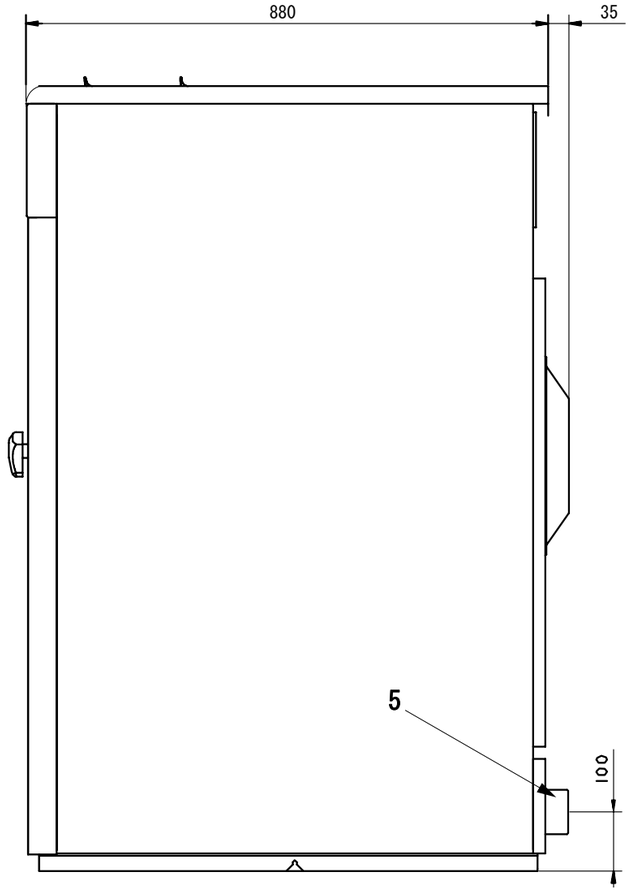

側　面

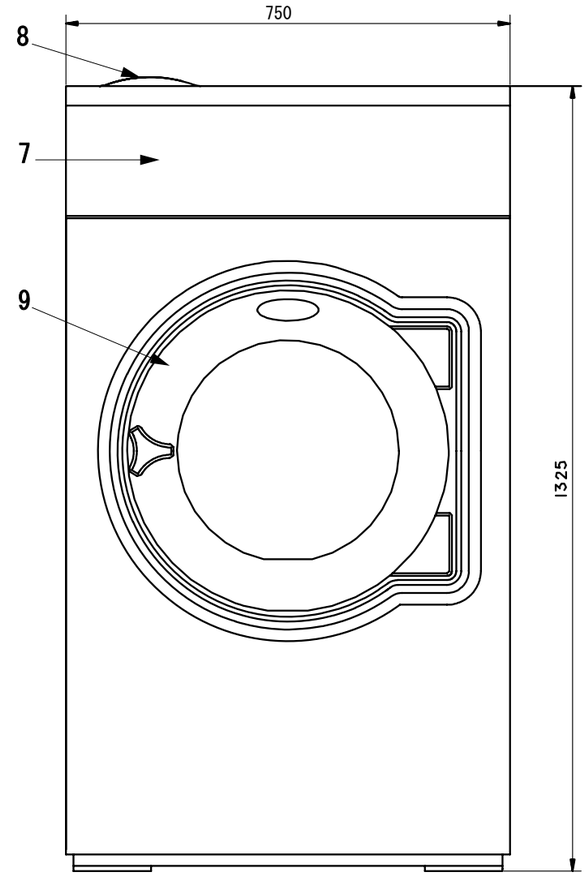

正　面

各部名称

1	電気接続
2	給水
3	給湯
4	給水または給湯
5	液体洗剤供給口
6	排水口
7	操作パネル
8	洗剤ボックス
9	ドア開口、直径395mm

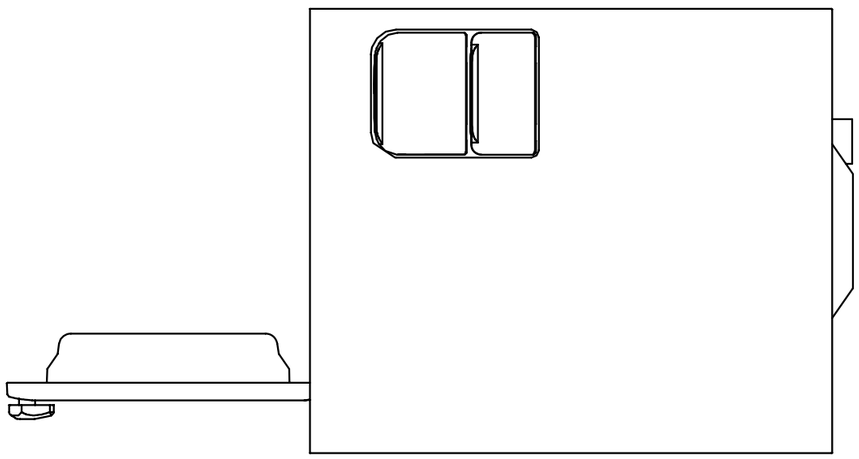

上　面

仕　様

最大処理量	20kg
ドラム容量	180ﾘｯﾄﾙ
ドラム回転数	471rpm
接続口径、給水	3/4″(20A)
接続口径、給湯	3/4″(20A)
接続口径、排水	外径、直径75mm(呼び径65mm)
消費水量	169ﾘｯﾄﾙ
消費電力量	0.25kWh
定格消費電力	0.9kW
定格電流	10A
電源	3相200V 50/60Hz
本体重量	205kg

Electrolux

脱水洗濯機　W4180N

W-4180-01

RITAD I CADDS 4X