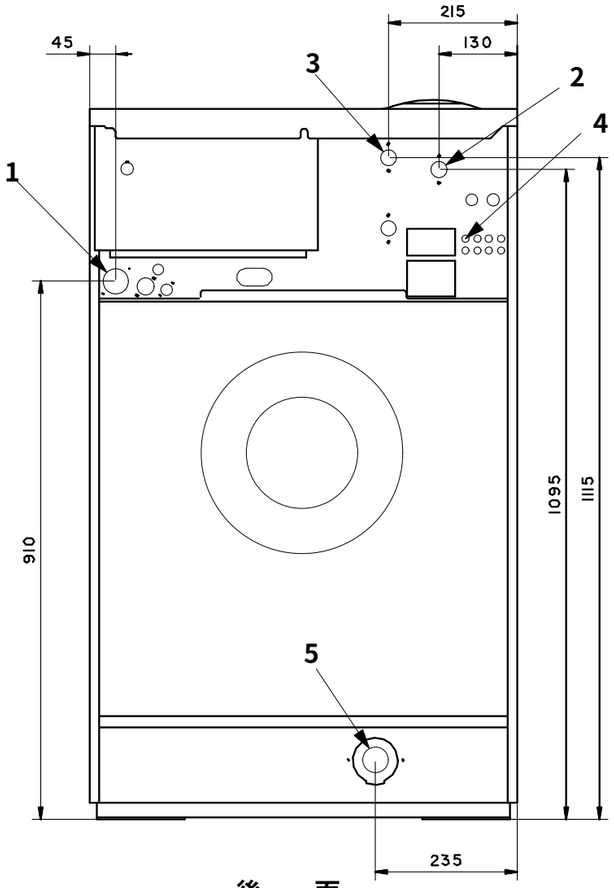

後　　面

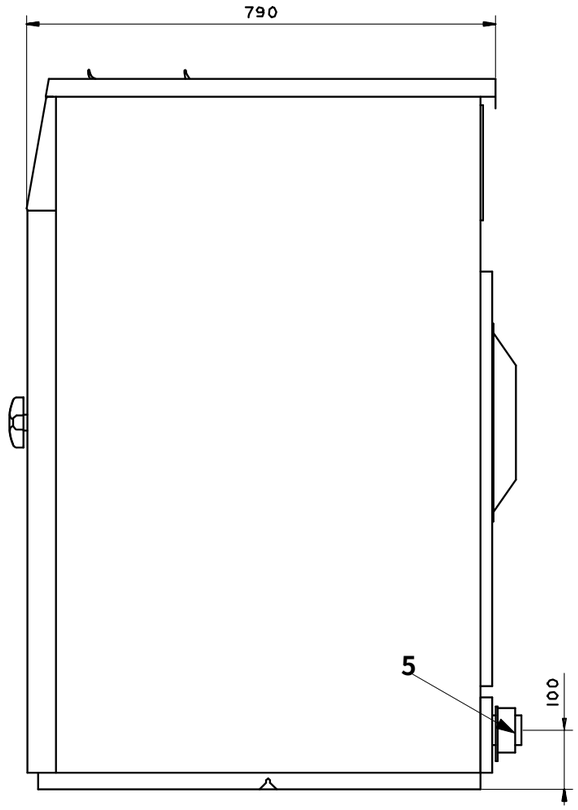

側　　面

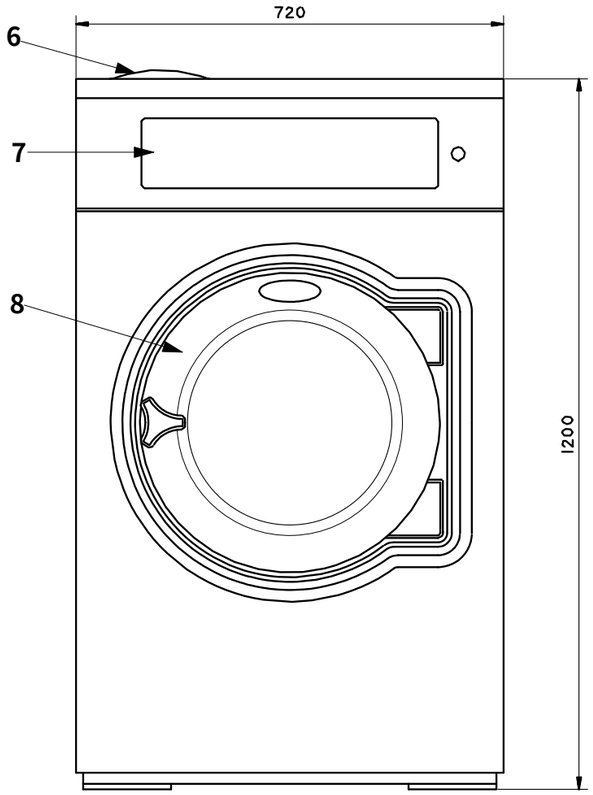

前　　面

各部名称

1	電気接続
2	給水
3	給湯
4	液体洗剤供給口
5	排水口
6	洗剤ボックス
7	操作パネル
8	ドア開口、直径 365mm

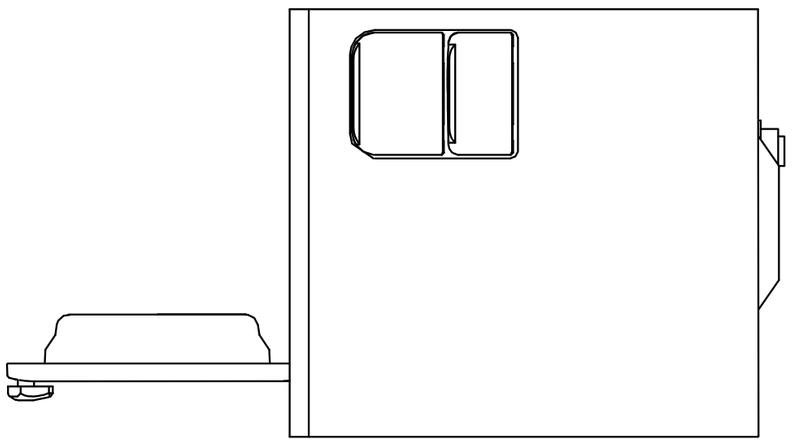

仕　　様

最大処理量	13kg
内胴直径	595mm
ドラム回転数	649rpm
Gファクター	140
接続口径、給水	3/4" (20A)
接続口径、給湯	3/4" (20A)
接続口径、排水	外径、直径 50mm
排水接続口径、呼び名	40
消費水量	157リットル
モーター容量	1.2kW
電源	3相 200V 50/60Hz
本体重量	153kg

Electrolux Wascator

脱水洗濯機　WB130M

W-3130-02

Scale 1:6 LGHGT

Rel. 03-07-10

A1

RITAD I CADDS 4X