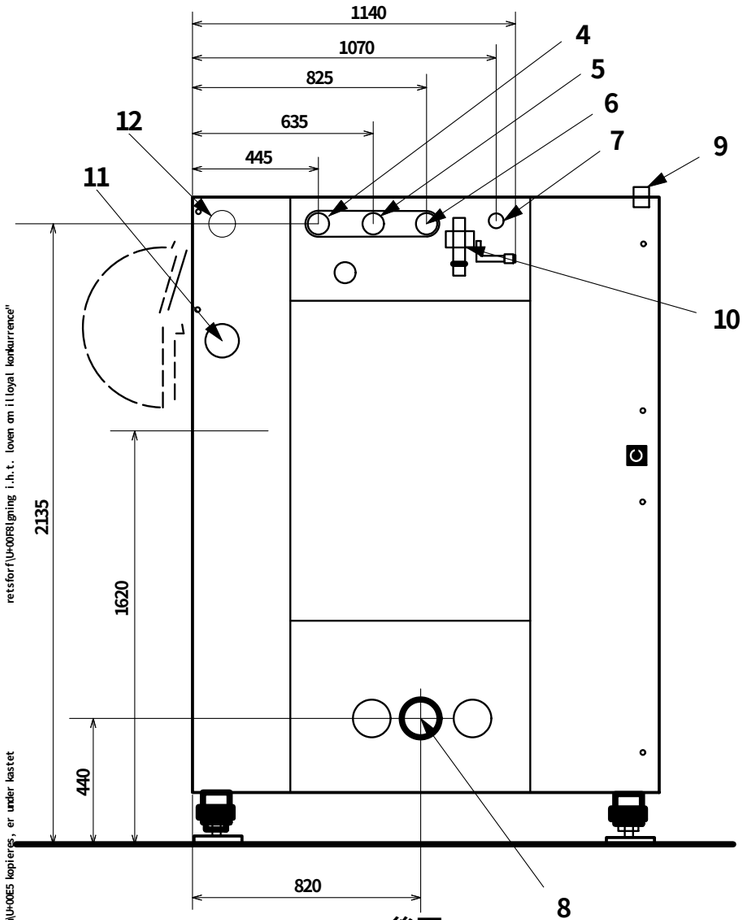

後面

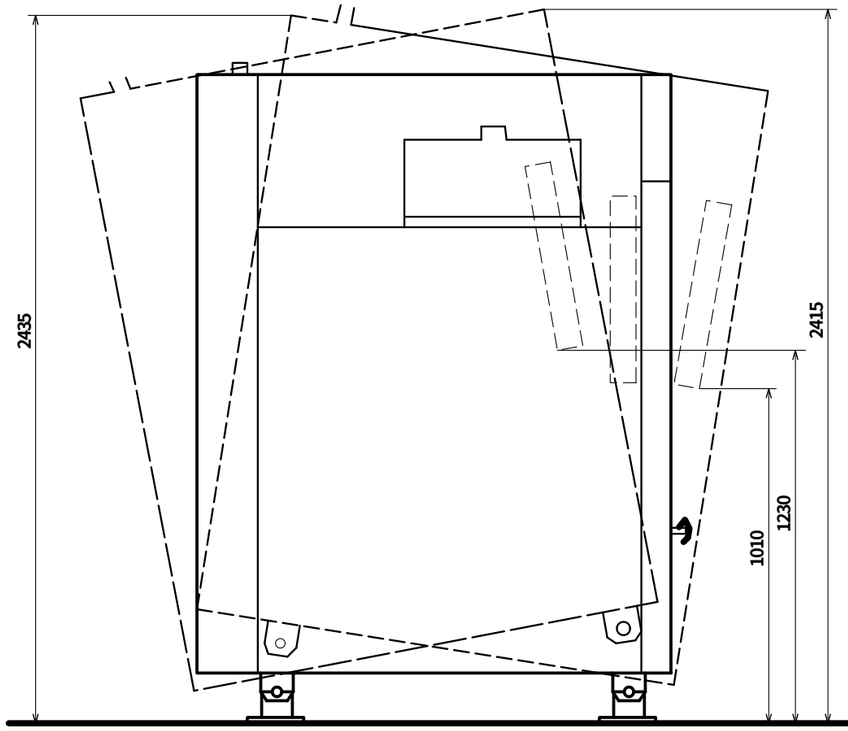

ティルティング使用時の動き
側面

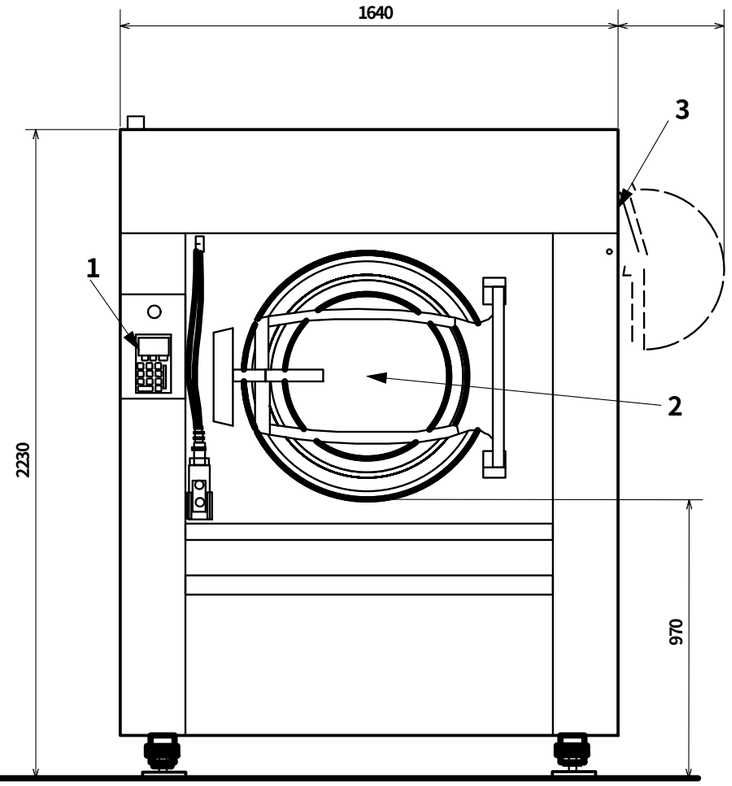

前面

各部名称

1	操作パネル
2	ドア開口　直径 700mm
3	粉末洗剤投入装置 (オプション)
4	給水
5	給湯
6	給水、給湯 (オプション)
7	蒸気接続
8	排水口
9	電気接続
10	エアー接続部
11	液体接続供給口
12	給水接続、洗剤投入装置

仕　　様

最大処理量	110kg
内胴直径	1220mm
ドラム回転数	663rpm
Gファクター	300
接続口径、給水	1 1/4"　(32A)
接続口径、給湯	1 1/4"　(32A)
接続口径、蒸気	3/4"　(20A)
接続口径、排水	外径、直径 160mm
エアー消費量	20ﾘｯﾄﾙ／h
消費水量	1003ﾘｯﾄﾙ
モーター容量	15kW
電源	3相 200V 50/60Hz
本体重量	2300kg

"Ubjemlet benyttelse af denne tegning, som ikke m\U+00E5 kopieres, er underkastet retsforf\U+00F8lgning i.h.t. loven om illoyal konkurrence"

UDV-EDB	
PTA	1
CAL	
KVA	1
IKB	
PLA	
PTV	
MRS	
ELN	
TMO	
GMO	
LAB	

Udsendt p\U+00E5 KM:				6		A1	Skala
0	01-663	3		7			Erst.for XXXXXXXXX/X
1	02-305	4		8			Erst.af
2		5		9			Tegn. 011024 NHA
							Godk.
							Klasse U
							Efterbeh.
							Kontrolm\U+00E5l Nej
Materiale:							Tegningsgennemgang
							99xxxx 03-07-10

Electrolux Wascator

型式
脱水洗濯機
WB1100H

W-31100-01

438 91 82 68

>>Angiver kontrolm\U+00E5l<<　　* CATIA tegning - m\U+00E5 ikke rettes manuelt *　　Ikke p\U+00E5f\U+00F8rte tolerancer i flg. NV 487709002