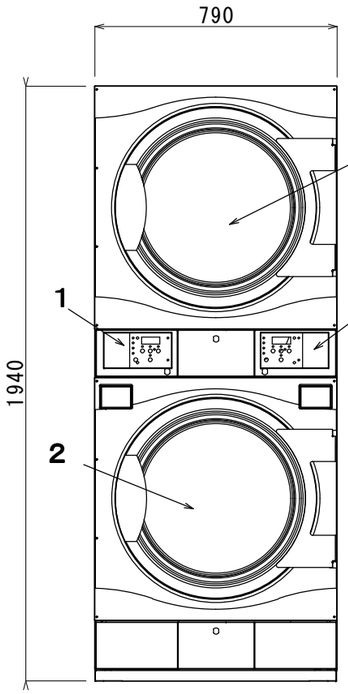

前面

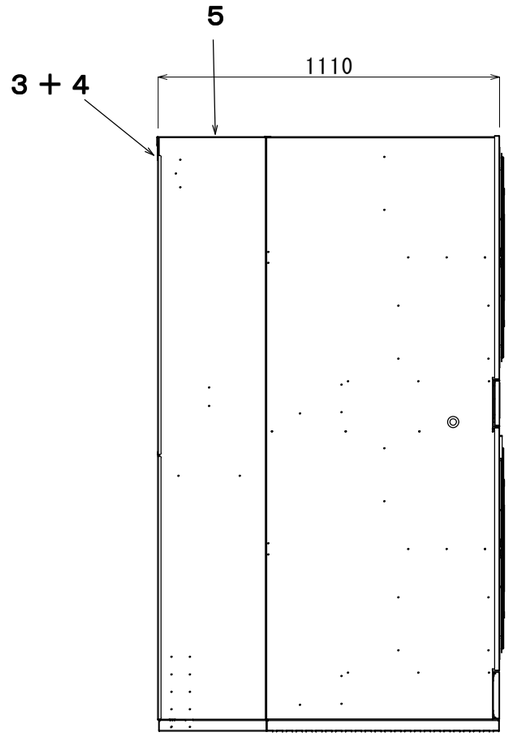

左側面

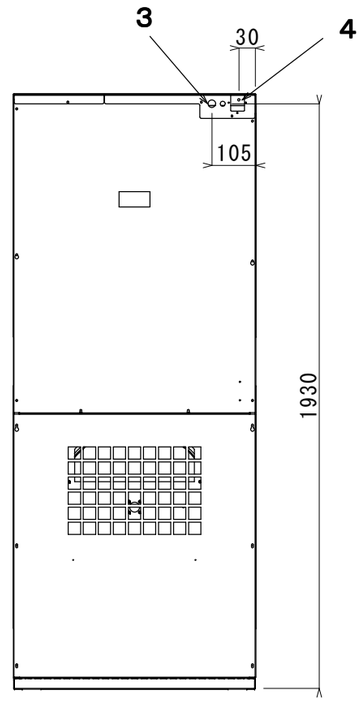

背面

各部名称	
1	操作パネル
2	ドア開口(580mm)
3	電気接続
4	ガス接続
5	排気口

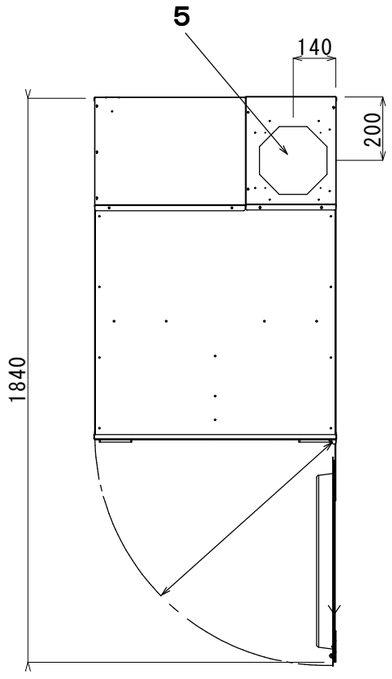

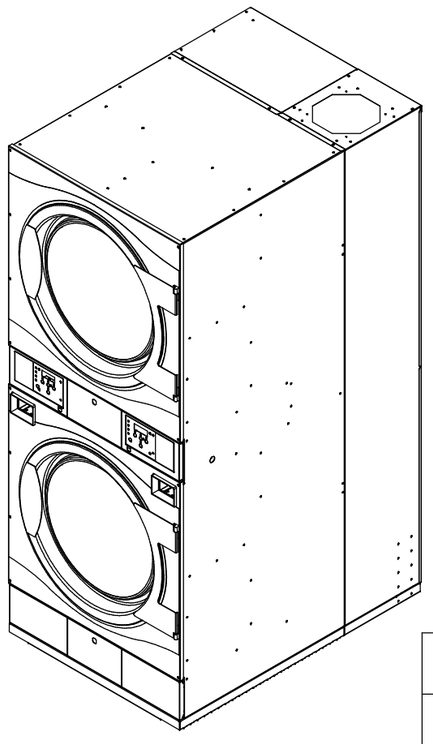

仕様	
乾燥容量	13.6Kg　x　2（IEC60456）
ドラム容積	300リットル x 2
接続口径、ガス	1/2″（15A）
排気口	直径　200mm
ガス消費量	21kW　x　2
風量	600立法メートル/時　x　2
許容圧力損失	最大400Ｐａ
定格消費電力	2.0ｋW
定格電流	10A
電源	３相、２００V、５０／６０Hz
本体重量	295Kg

注、製品の仕様は改良のため、予告なく変更する場合があります。

	作成日付	改定日付	回転乾燥機　T4300S
DIM.　mm	2010.5.24		
SCALE NTS	エレクトロラックスジャパン（株）		REV. / Page. 1/1