Toleranser om ej annat anges Tolerances except as stated		Ytjämnhet om ej annat anges Surface finish except as stated	

Vyplocringsmetod
1st angle projection

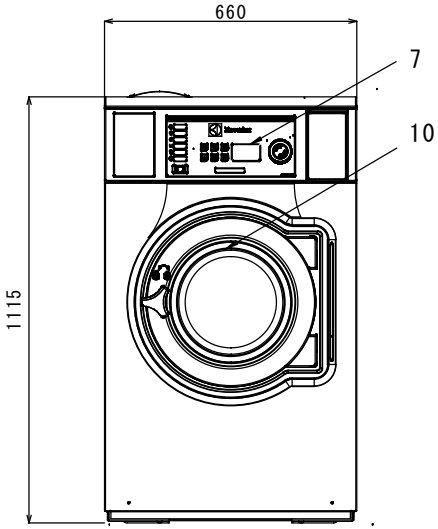

全面

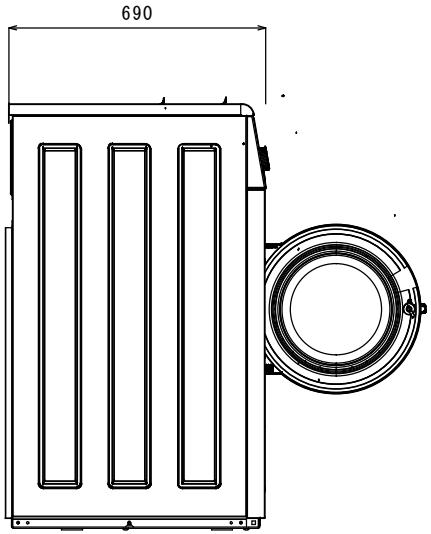

左側面

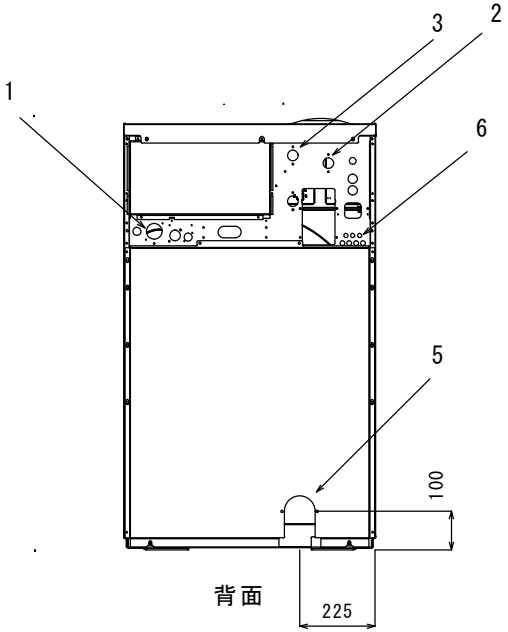

背面

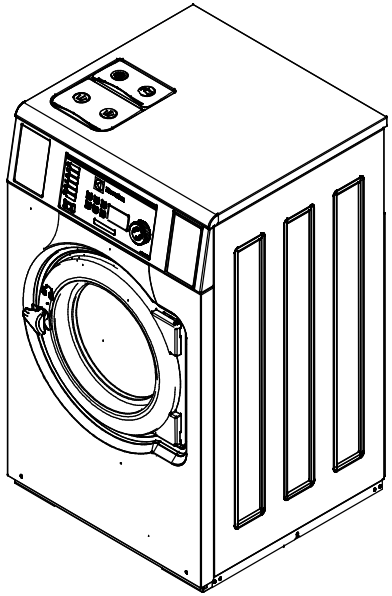

各部名称	
1	電気接続
2	給水
3	給湯
4	ーー
5	排水口
6	洗剤供給装置接続部
7	操作パネル
8	ーー
9	ーー
１０	ドア開口（365mm）

仕様	
最大処理量	8Kg（IEC60456）
ドラム	容量75リットル、直径520mm
ドラム回転数	587rpm
接続口径、給水	３/４”　（２０Ａ）
接続口径、給湯	３/４”　（２０Ａ）
接続口径、排水	外径、直径７５mm（呼び径６５mm）
消費水量	60リットル(ノーマル洗い60度の場合)
消費電力量	0.1kWh
定格消費電力	0.6kW
推奨ブレーカー容量	10A
電源	３相２００V　５０/６０Hz
本体重量	１２９Kg

注、製品の仕様は改良のため、予告なく変更する場合があります。

	作成日付	改定日付	汚物除去機　WN6-8SV		
DIM.　mm	2021.03.21				
SCALE NTS	エレクトロラックス・プロフェッショナル・ジャパン株式会社			REV. A	Page. 1/1

THIS DRAWING IS THE PROPERTY OF ELECTROLUX LAUNDRY SYSTEMS AB, LUNDAGATAN 2, SE-341 82 LJUNGBY, SWEDEN. THE DRAWING MUST NOT BE COPIED OR MADE KNOWN TO OTHERS WITHOUT OUR WRITTEN CONSENT.
FORMAT A1/0607710003-9414SWN
RITAD 1 PROE