Tolerancer om ej annat anges
Tolerances except as stated

Ytjämnhet om ej annat anges
Surface finish except as stated

Vyplocringsmetod
1st angle projection

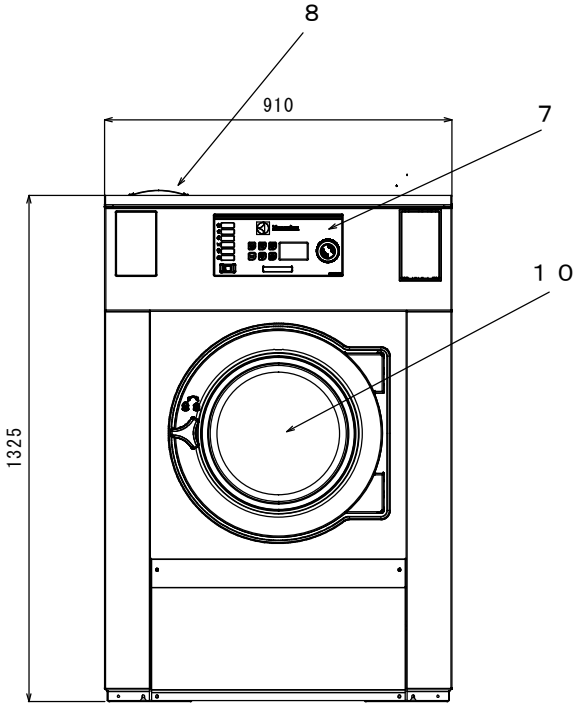

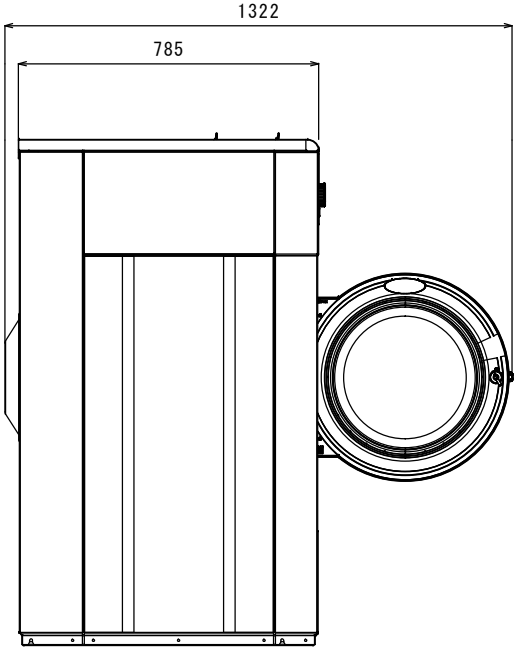

右側面

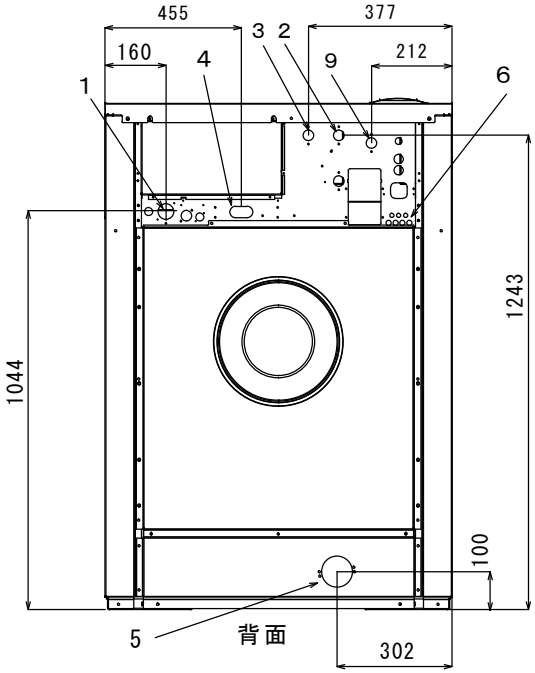

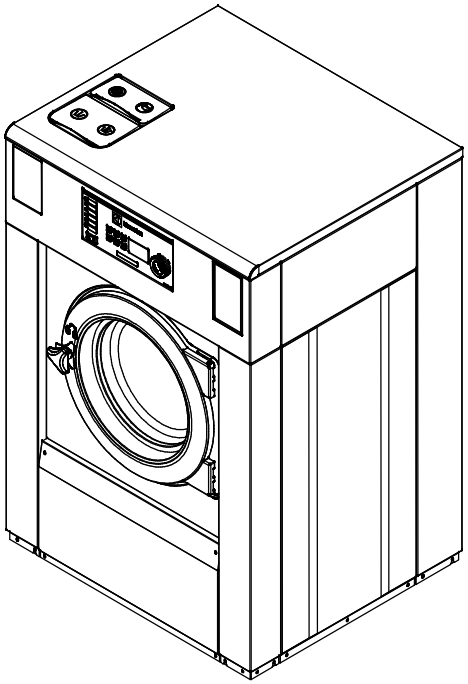

各部名称	
1	電気接続
2	給水
3	給湯
4	蒸気接続口（蒸気式のみ）
5	排水口
6	洗剤供給装置接続部
7	操作パネル
8	洗剤ボックス
9	給水または給湯
１０	ドア開口（395mm）

仕様	
最大処理量	14Kg　（IEC60456）
ドラム容量	130リットル(直径650mm)
ドラム回転数	1165rpm
接続口径、給水	３/４”　（２０A）
接続口径、給湯	３/４”　（２０A）
接続口径、排水	外径、直径７５mm（呼び径６５mm）
消費水量	112リットル（通常の60度の場合）
消費電力量	0.3kWh
定格消費電力	1.5kW
推奨ブレーカー容量	10A
電源	３相、２００V、５０／６０Hz
本体重量	２６７ｋｇ

注、製品の仕様は改良のため、予告なく変更する場合があります。

	作成日付	改定日付	回転脱水洗濯機　WH6-14			
DIM.　mm	2021.03.21					
SCALE NTS	エレクトロラックス・プロフェッショナル・ジャパン株式会社				REV.	Page. 1/1

RTAD 1 PROE　FORMAT A1986771003-941130N