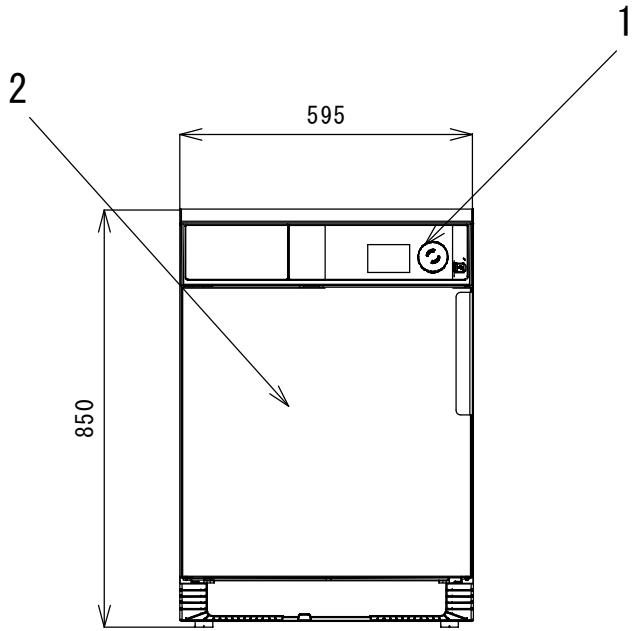

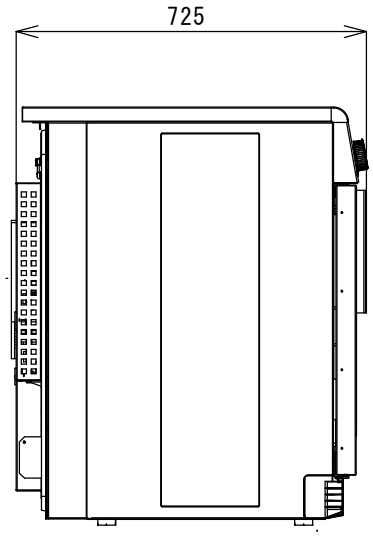

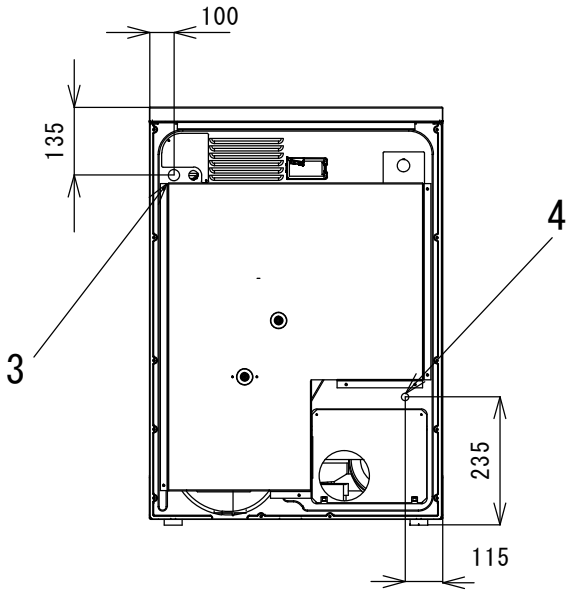

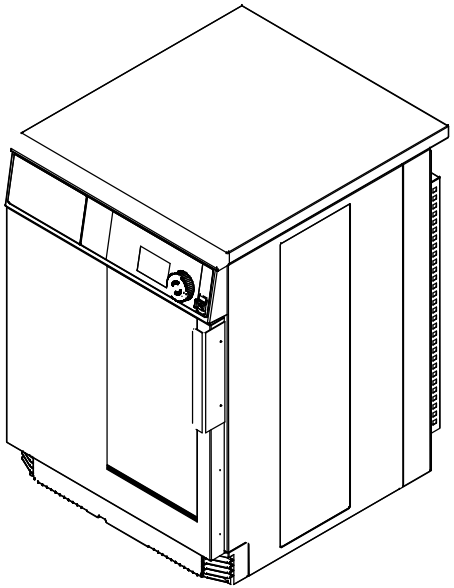

各部名称	
1	コントロールパネル
2	ドア開口(370mm)
3	電気接続
4	ドレン接続
5	－
6	－
7	－
8	－
9	－
１０	－

仕様	
定格容量	6Kg（充填率　1:22）
ドラム容量	130リットル
ドラム直径	575mm
ドラム奥行き	500mm
ドラム回転数	53rpm
Gﾌｧｸﾀ、最大	0.9
容量1:18(最大)	7.2kg
容量1:22(奨励)	6.0kg
定格消費電力	3.5kW
推奨ブレーカー容量	16A
電源	３相２００V　５０/６０Hz
本体重量	57Kg

注、製品の仕様は改良のため、予告なく変更する場合があります。

	作成日付	改定日付	回転式乾燥機　TD6-6C	
DIM.　mm	2021.03.20			
SCALE NTS	エレクトロラックス・プロフェッショナル・ジャパン株式会社		REV.	Page. 1/1